REVISIONS				
NO.	DESCRIPTION(DATE)	ZONE	APPROVED	CHECKED

PLAN RECORD

ISO METRIC SCREW THREADS

PREVIOUS DRAWING NO.

高製 31−60759

本図はオーダ30318(41754−0001)
を改写し、変更の上N26−T10−5733とし、
オーダ30333用として製図した。

52−11−30

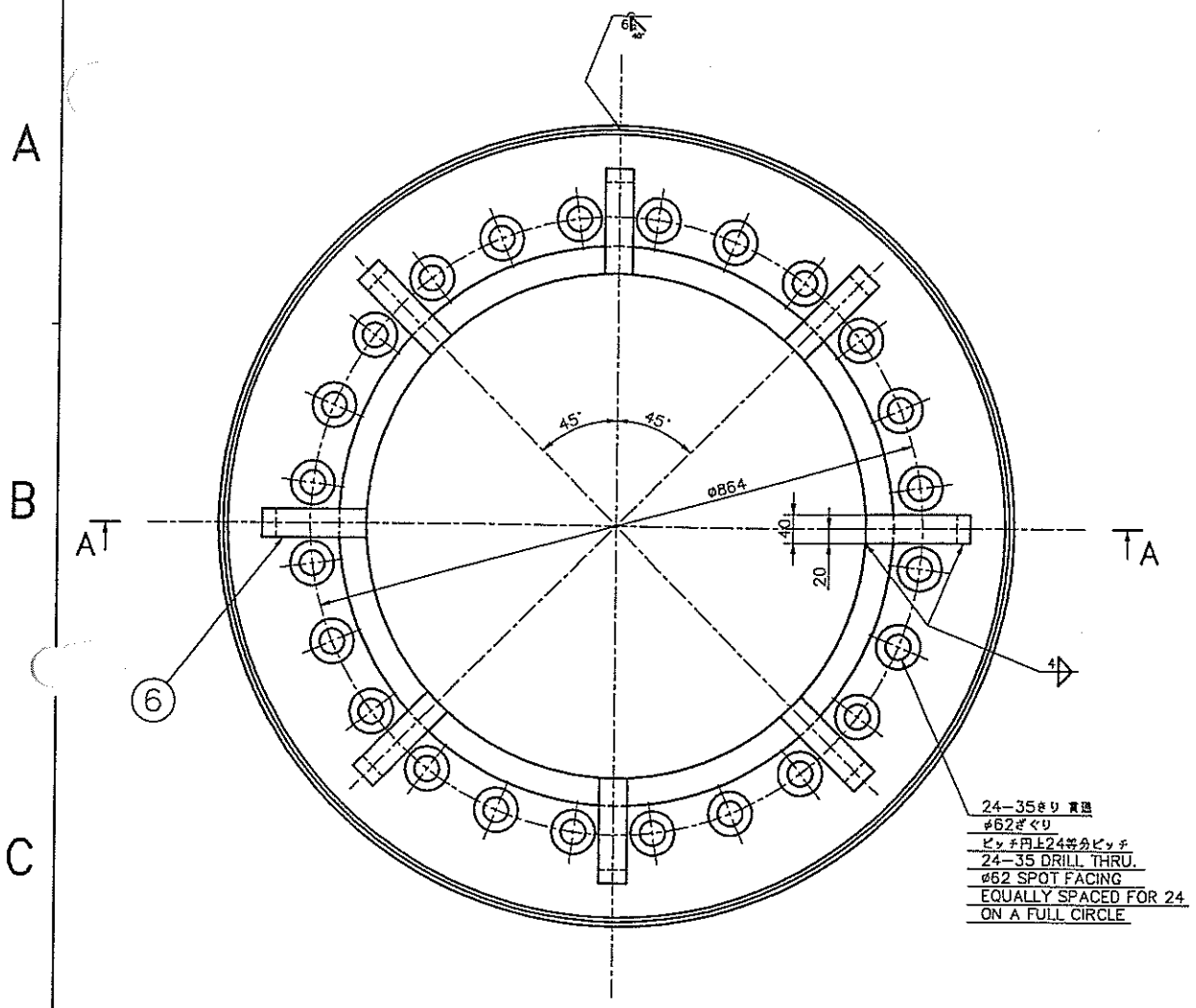

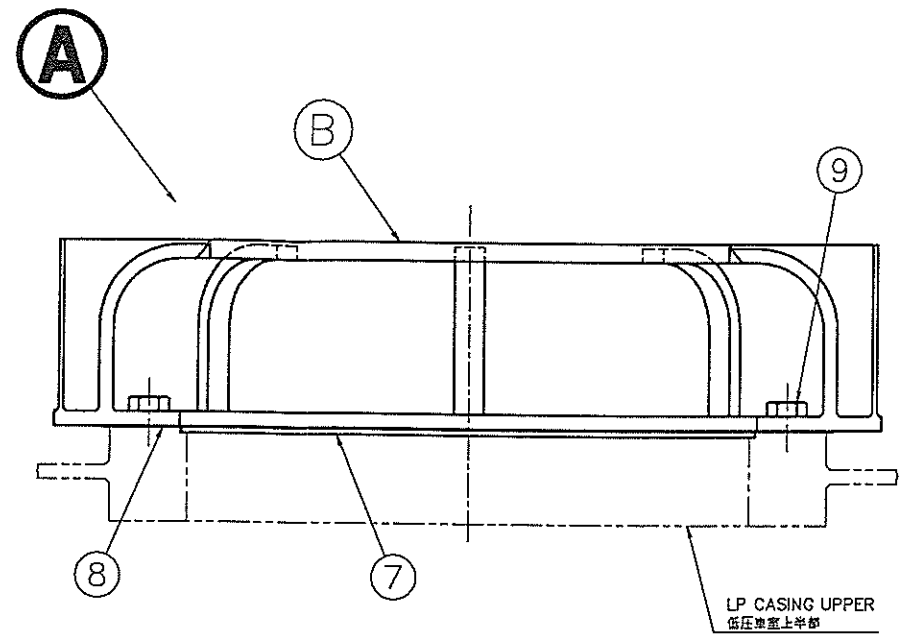

大気放出弁取付要領
ATMOSPHERE RELIEF DEVICE SETTING

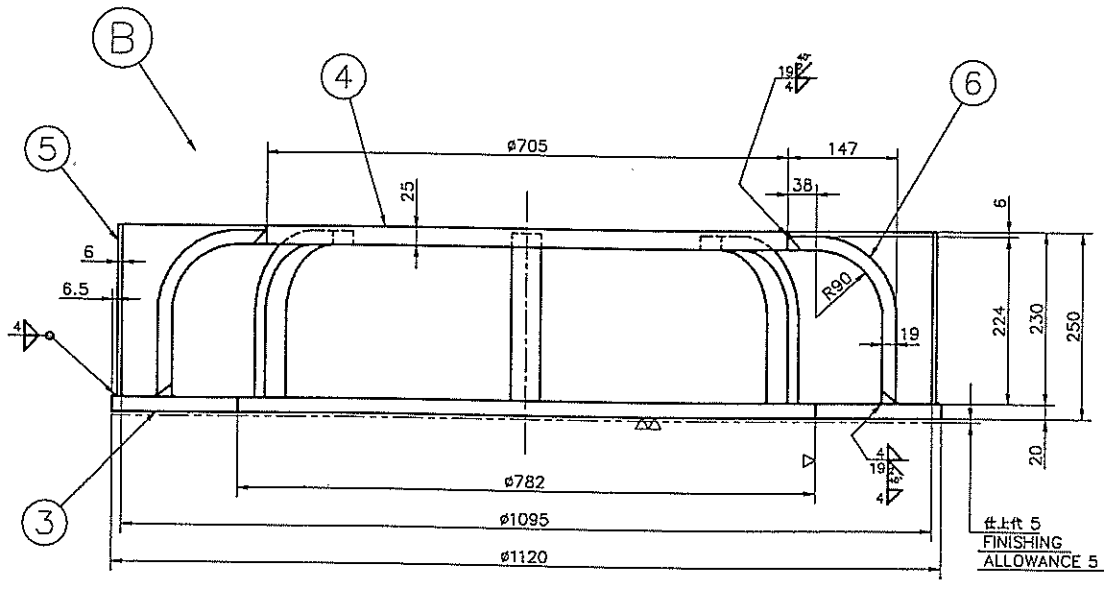

A−A

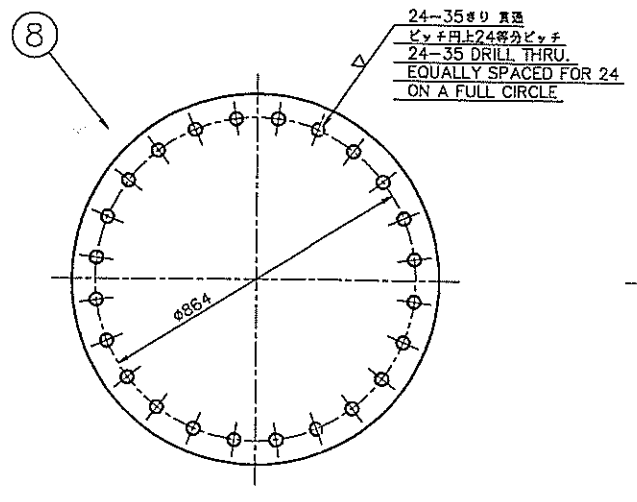

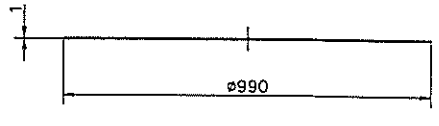

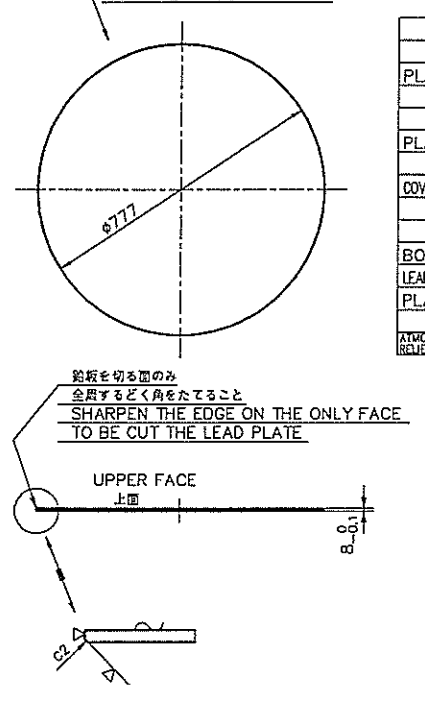

PLATE	6	支え板				SS400 8		1.38				
〃	5	回 板				〃 1		37.47				
〃	4	板				〃 1		76.61				
PLATE	3	板				〃 1		78.69				
COVER WELD	B	カバー合せ溶接				1SET		203.8				
BOLT	9	ボルト M30×50				SCM435 24		0.551				
LEAD PLATE	8	鉛 板				〃 1		0.92	完		J141−001	
PLATE	7	板				〃 1		29.62				
ATMOSPHERE RELIEF DEVICE	A	大気放出弁取付				1SET		247.6				
MARK		DESCRIPTION	PART NO.	MATERIALS	TEST MARK	MARK	NO.	TOTAL WEIGHT (kg)	CHECK	DRAWING NO.		REMARKS

BREALABLE DIAPHRAGM
IM−N26−T10−5733

STD. TEST PIECE	LAND TURBINE DESIGNING SEC. POWER PLANT ENG.DEPT.
SHOP kgf/mm²	APPROVED 白川
AT SITE kgf/mm²	CHECKED 小松原
COATED	DRAWN 千原
	SCALE 1:10, 1:5
	ORDER

LP TURBINE
低圧タービン
ATMOSPHERE RELIEF DEVICE
大気放出弁

3rd ANGLE PROJECTION

DRAWING NO. N26−T10−5733

REV. NO.

N26−T10−5733

RF6

R−4